Duplikat

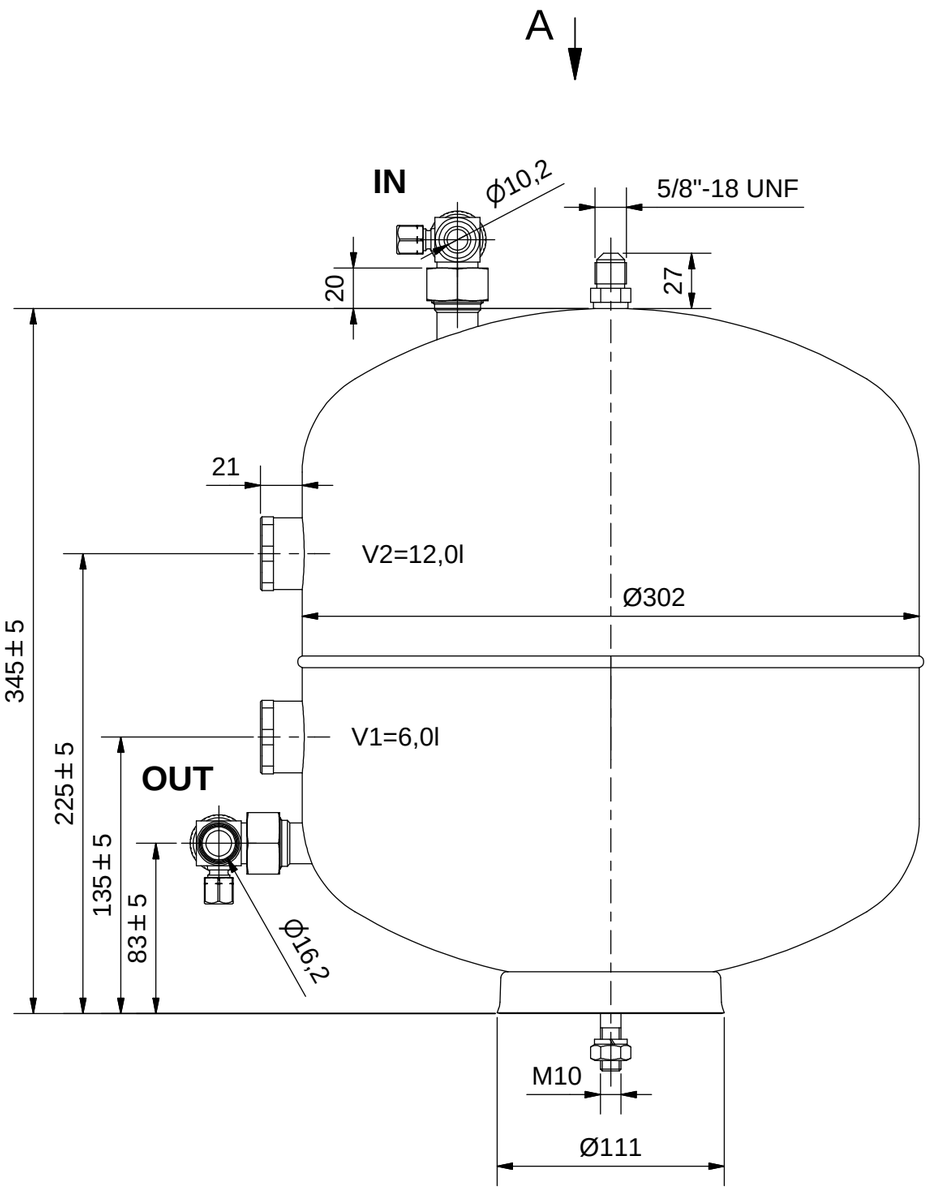

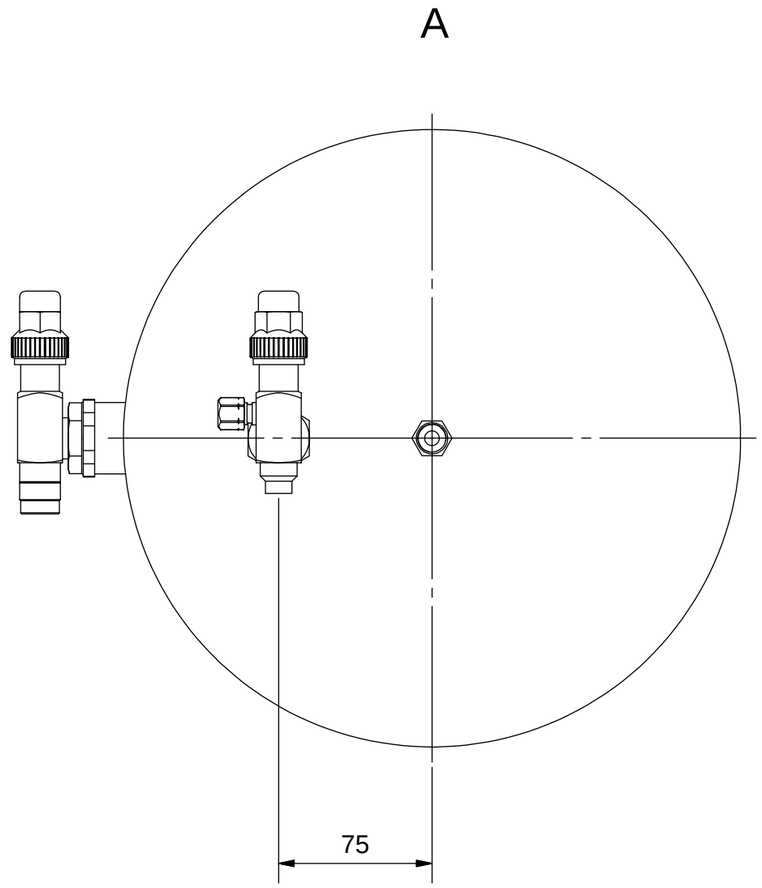

Zulassung nach DRL 2014/68/EU für:
Fluide der Gruppe 2,
Kategorie II; Modul A2
PS*V: 31*18=558 [bar*Liter]
Manipuliersicheres Typschild dauerhaft aufgebracht
Farbe: RAL 5009, Epoxidharz eingebrannt

Max. zul. Druck 31 bar bei max. zul. Betr.temperatur von 100°C
Max. zul. Druck 10 bar bei Betr.temperatur von -10°C bis -40°C
Prüfdruck: 34 bar

(Verwendungsbereich)	(Volumen[l]) 18,0	Maßstab: 1:3 (1:5)	(Gewicht) 13,9 kg

	Datum	Name
Gezeichnet	01.09.2008	Szacknies
Kontrolliert	03.09.2008	Köpp
Norm		

ESK Schultze Kältekomponenten

Ölsammler OSA-18

5507-K

3

A3

Zust.	Änderungen	Datum	Name

Schutzvermerk nach DIN ISO 16016 beachten!
Das Urheberrecht an diesen Zeichnungen und allen Beilagen die dem Empfänger persönlich anvertraut sind, verbleibt jederzeit unserer Firma. Ohne unsere schriftliche Genehmigung dürfen sie nicht kopiert und vervielfältigt, auch niemals dritten Personen mitgeteilt oder zugänglich gemacht werden.